Volkswagen **ID.5**

SUV, ab 2021

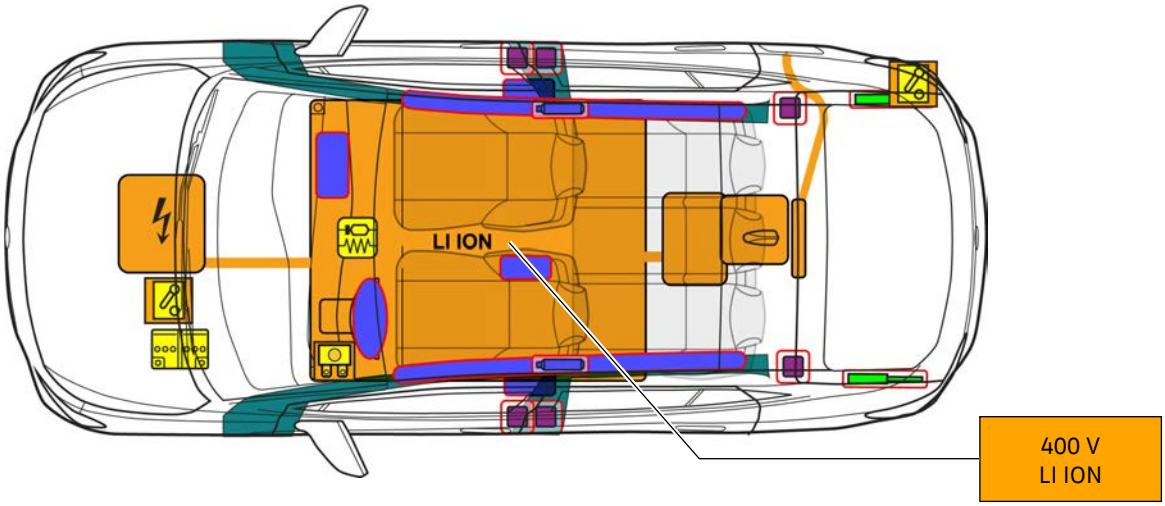

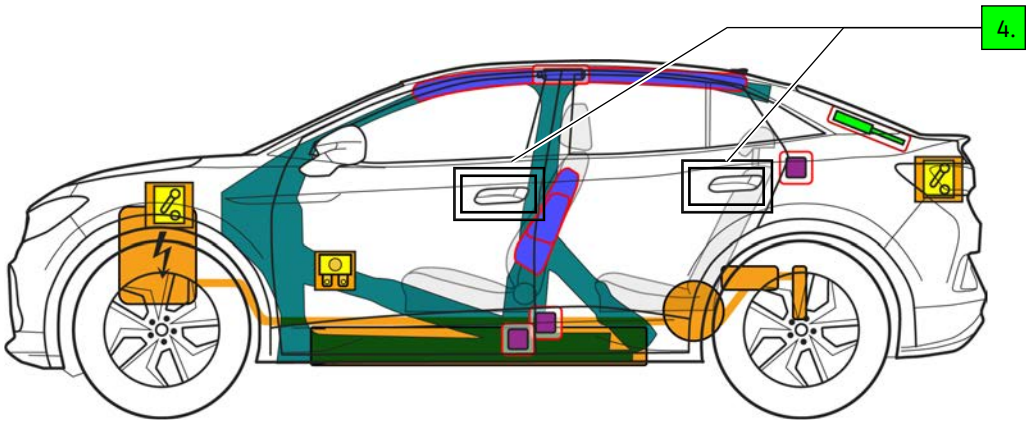

Hinweis: Es ist die maximal mögliche Ausstattung abgebildet.

	Airbag		Gasgenerator		Gurtstraffer		SRS Steuergerät		Aktives Fußgängerschutz-System
	Automatisches Überrollschutz-system		Gasdruckfeder/ vorgespannte Feder		Hochfeste Bereiche		Besondere Aufmerksamkeit		
	Niedervolt-Batterie		Niedervolt-Kondensator		Treibstofftank		Gastank		Sicherheitsventil
	Hochvolt-Batterie		Hochvolt-Leitung		Hochvolt-Trennung		Sicherungsdose, Deaktivierung Hochvoltsystem		Hochvolt-Kondensator
	Hochvolt-Trennung, Niedervoltsystem		Sicherungsdose, Deaktivierung Hochvoltsystem an Niedervolt		Hochvolt-komponente				

1. Identifizierung/Erkennung

Die Elektromaschine ist geräuschlos. Die Anzeige im Kombi (Powermeter) gibt Rückmeldung, ob der Elektroantrieb ausgeschaltet „OFF“ bzw. betriebsbereit „READY“ ist.

Schriftzug

Schriftzüge sind abwählbar

Ladeanschluss

Motorraum

2. Fixierung/Stabilisierung/Heben

Fahrzeug immobilisieren

Elektrische Feststellbremse betätigen

Hebepunkte

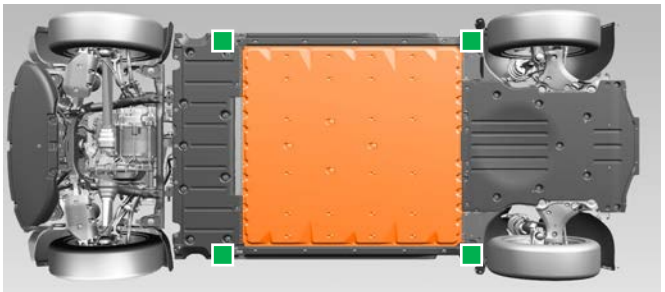

geeignete Hebepunkte — Hochvolt-Batterie

Zündung ausschalten (Powermeter-Anzeige „OFF“)

„Start-Stop“-Taste in der Lenksäule drücken

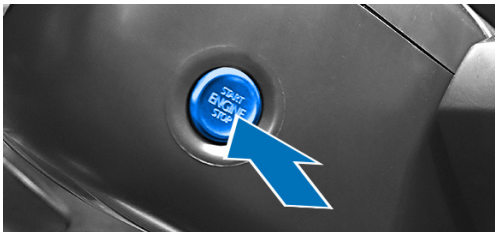

≥ 5 m

Funkschlüssel, Schlüsselkarte und/oder Smartphone-App möglichst weiter als 5 m vom Fahrzeug entfernen.

3. Direkte Gefahren beseitigen/Sicherheitsbestimmungen

Bei Unfällen mit Airbagauslösung wird das Hochvoltsystem automatisch deaktiviert.
Das Hochvoltsystem ist ca. 20 Sek. nach Deaktivierung spannungsfrei.

Beschädigte Hochvolt-Komponenten, -Leitungen und Hochvolt-Batterie nicht berühren, schneiden oder öffnen!
Entsprechende Schutzausrüstung tragen!

Für alle weiteren Fälle kann die Hochvolt-Anlage wie folgend deaktiviert werden:

Möglichkeit 1: vom Motorraum aus

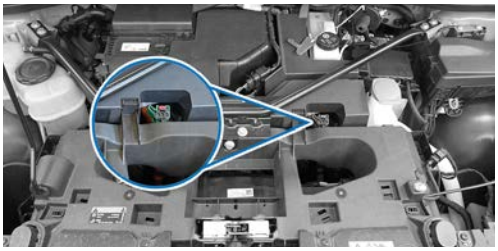

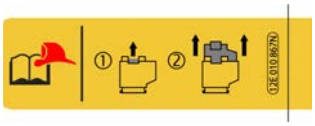

Möglichkeit 2: vom Fahrgastraum aus

Linkslenker:

Rechtslenker:

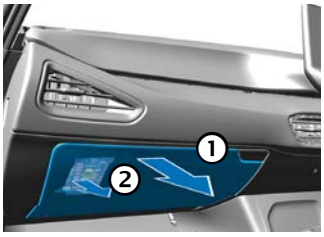

Möglichkeit 3: vom Fahrzeugheck aus

③

12-Volt Batterie abklemmen

Minuspol von der Karosserie-Kontaktstelle abklemmen

Von Ladestation trennen (Notentriegelung Ladestecker)

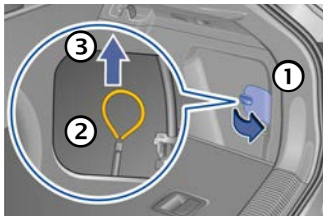

4. Zugang zu den Insassen

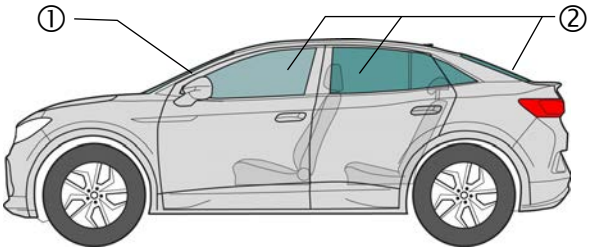

Glastypen:

① Verbundscheiben-Sicherheitsglas

② Einscheiben-Sicherheitsglas

Türgriffe weit nach oben hebeln, um die Türen zu entriegeln.

Zum mechanischen Entriegeln und Öffnen der Türen können erhöhte Kräfte erforderlich sein. Nach schweren Unfällen kann auch ein Werkzeugeinsatz erforderlich sein.

5. Gespeicherte Energie/Flüssigkeiten/Gase/Feststoffe

12 V

400 V

Bei einer mechanischen Verformung des Batteriesystems besteht das Risiko einer thermischen Reaktion in der Hochvolt-Batterie.
Temperatur der Hochvolt-Batterie überwachen!

6. Im Brandfall

Lithium-Ionen Batterien können sich selbst entzünden bzw. nach der Brandbekämpfung erneut entzünden!
Entsprechende Schutzausrüstung tragen!

7. Unter Wasser

Nach Bergung des Fahrzeugs aus dem Wasser das Hochvoltsystem deaktivieren (siehe Kapitel 3) und Wasser ablaufen lassen. Entsprechende Schutzausrüstung tragen!

8. Abschleppen/Transport/Lagerung

Lithium-Ionen Batterien können sich selbst entzünden bzw. nach der Brandbekämpfung erneut entzünden!
Entsprechende Schutzausrüstung tragen!

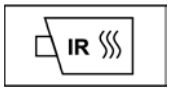

Bei verunfallten Fahrzeugen bzw. bei beschädigter oder auffälliger HV-Batterie: Hochvoltsystem deaktivieren (siehe Kapitel 3). Fahrzeug in einer sicheren Entfernung von min. 5 m von Gebäuden und anderen Fahrzeugen abstellen (Quarantänefläche).

Ein verunfalltes Fahrzeug nicht auf den Antriebsachsen abschleppen.

9. Wichtige Zusatzinformationen

10. Erklärung der verwendeten Piktogramme

brennbar	ätzend, hautreizend	gesundheitsgefährdend	umwelt gefährdend	Elektro-Fahrzeug	Warnung Hochvolt	Achtung, Gefahr	Mit viel Wasser ablöschen
	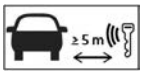			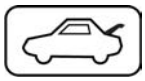			
Gefährliche Spannung	Smart-Schlüssel entfernen	IR-Wärmebildkamera verwenden	Motorhaube entriegeln	Gepäckraum entriegeln			